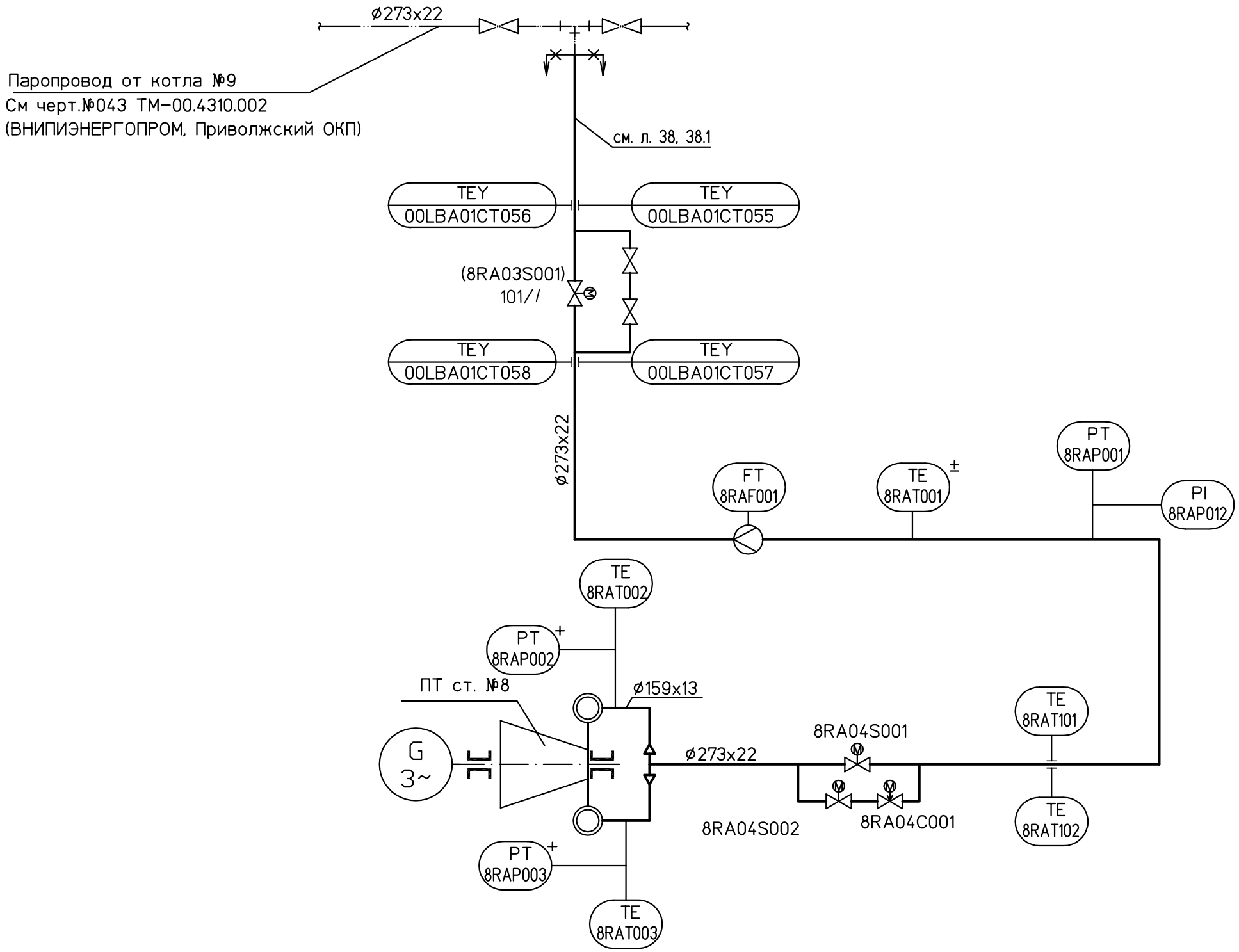

Изм.	Кол.уч.	Лист	№док.	Подп.	Дата
Н. контр.		Михеев			
ГИП		Гладиков			
Нач. отдела		Волков			
Проверил		Шкитилева			
Разработал		Сапонджян			

1350.12.38А-30UHJ-1600-TD

Объекты III очереди строительства
ЗАО СГК (ТЭЦ)

Трубопроводы машзала БВД в осях 16-28 в рядах А-В и внутристанционные трубопроводы

Стадия	Лист	Листов
р	3	

Паропровод турбины ст.№8.
Технологическая схема.

ОТКРЫТОЕ АКЦИОНЕРНОЕ ОБЩЕСТВО ИНСТИТУТ
ТЕПЛОЭЛЕКТРОПРОЕКТ
НИЖНИЙ НОВГОРОД

Взам. инв. №	
Подпись и дата	
Инв. № подл.	83547